Einseitig **kurz** / One way **short**

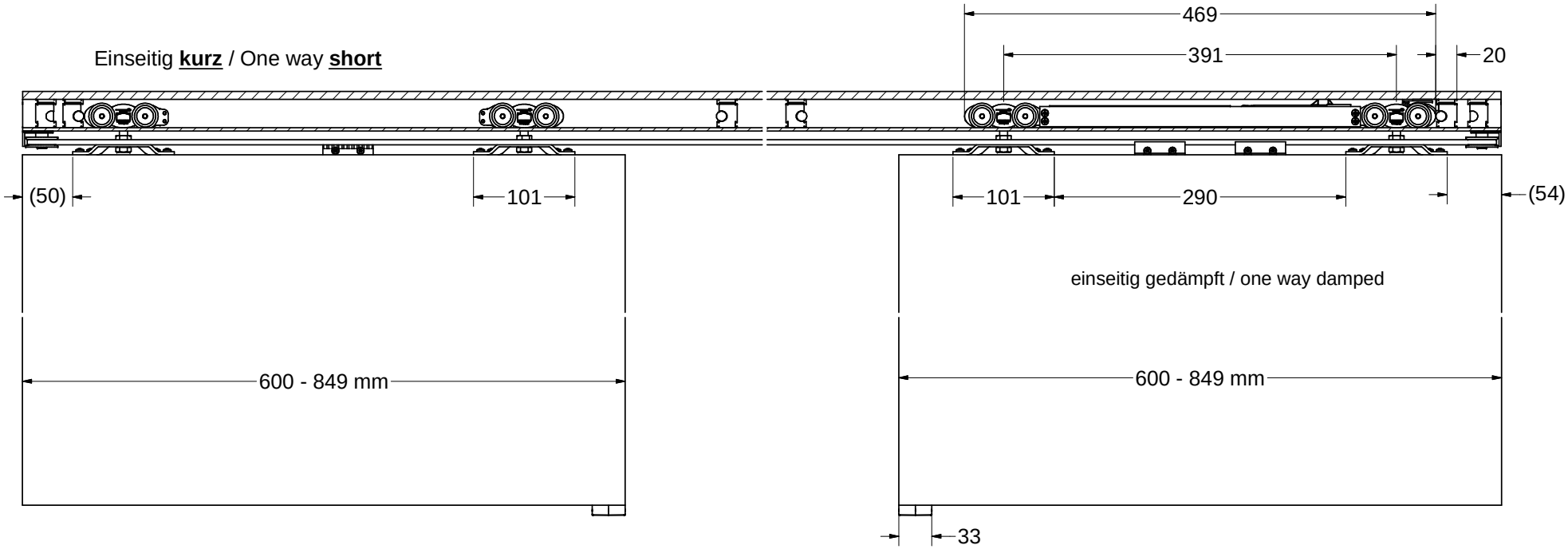

ALU 100 NEO Pro Holz Synchron mit Sidestop IP
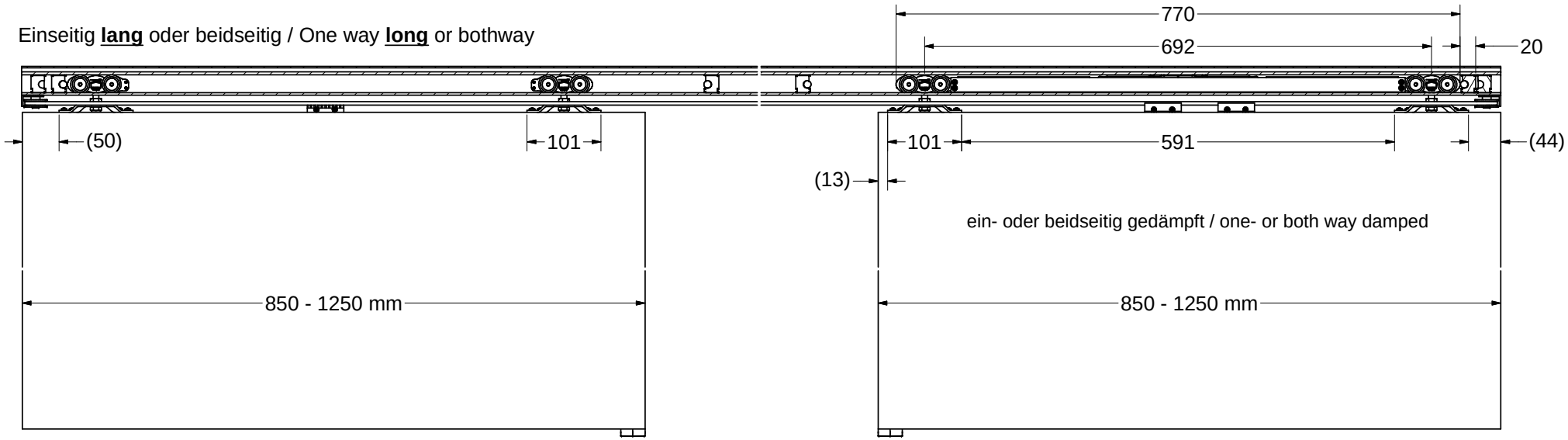
Einseitig **lang** oder beidseitig / One way **long** or bothway